# Dachhaken

## Pfanne, mittlere Last

## Artikelnummer 4649

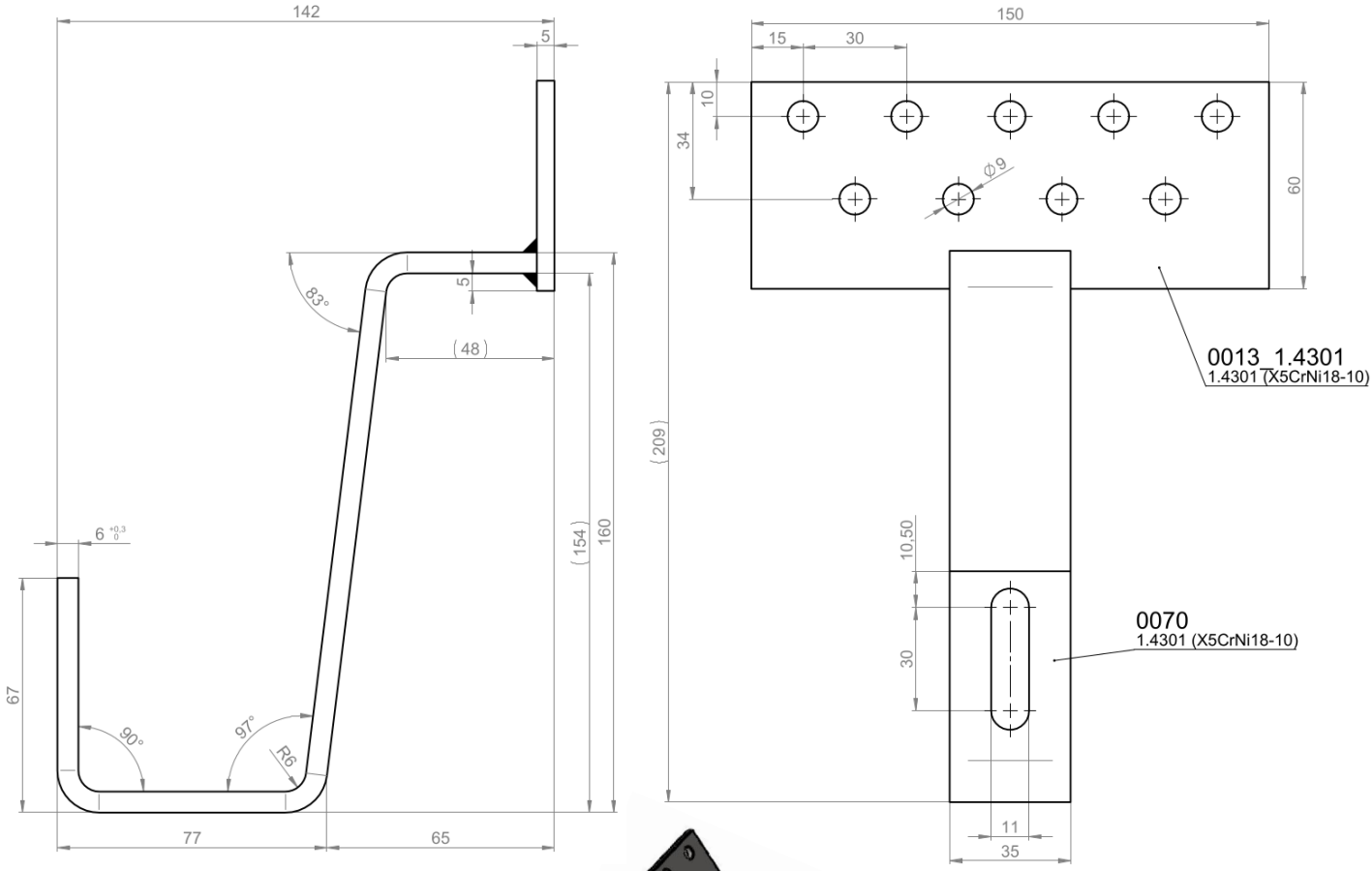


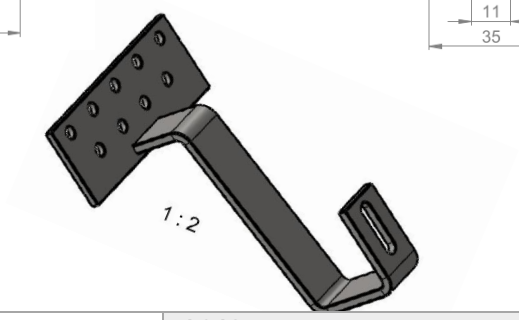


| | |
|---|---|
| Artikelnummer: | 4649 |
| Dachart: | Schrägdach |
| Ziegeltyp: | Dachpfanne, Dachsteine, Dachziegel |
| Material: | 1.4301 |
| Materialstärke: | Platte 5 mm, Haken 6 mm |
| Haken: | 67 x 35 x 6 mm, LL ⌀ 11 x 30 mm |
| Höhe Haken: | 77 mm |
| Höhe unter Ausleger: | 48 mm |
| Gesamthöhe: | 142 mm |
| Platte: | 60 x 150 x 5 mm |
| Lochgröße Platte: | ⌀ 9 mm, |
| Gesamtlänge: | 209 mm |
| Gewicht: | 0,911 kg |
| Eigenschaften: | witterungsbeständig, rostfrei |